Rexal Monteringsbeskrivning

Säkerställ att dina mått är rätt innan ni beställer era uterumspartier. Minsta bredd och höjdmått i räta vinklar gäller för att få partiet att passa.

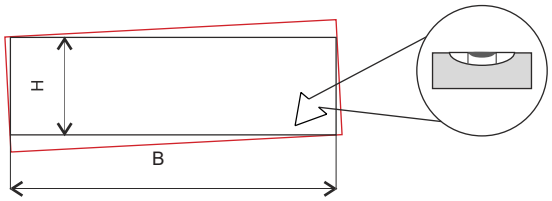

Börja med att lägga ut profilerna till respektive dörr. Kontrollera så att botten och toppen hamnar rätt. (*den med hål för stoppskruv ska vara i topp och vänd inåt*).

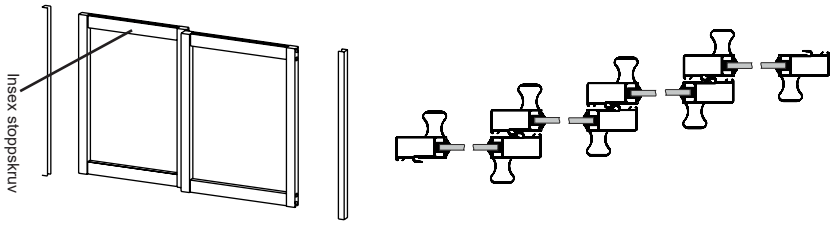

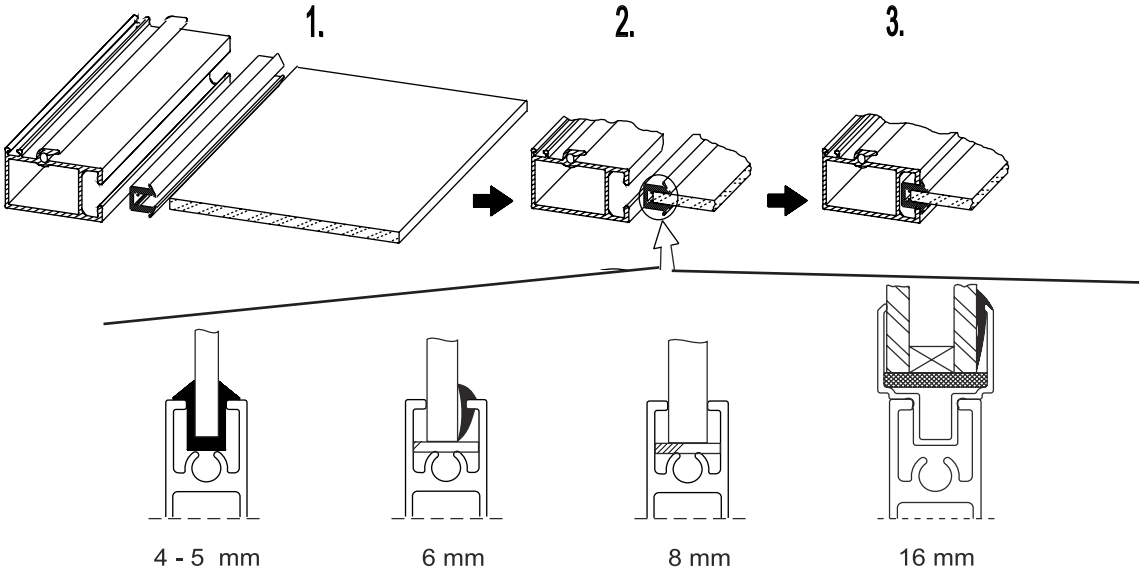

Lägg glasningsklossarna i bottenprofilen för 6-16 mm glas och montera 6-16 mm glaset i profilerna, fäst gummikil på profilens utsida till 6mm och 16mm glas. Vid 4-5mm glas montera 4-5mm gummit på glaset först och kläm sedan in glas och gummi i profilerna.

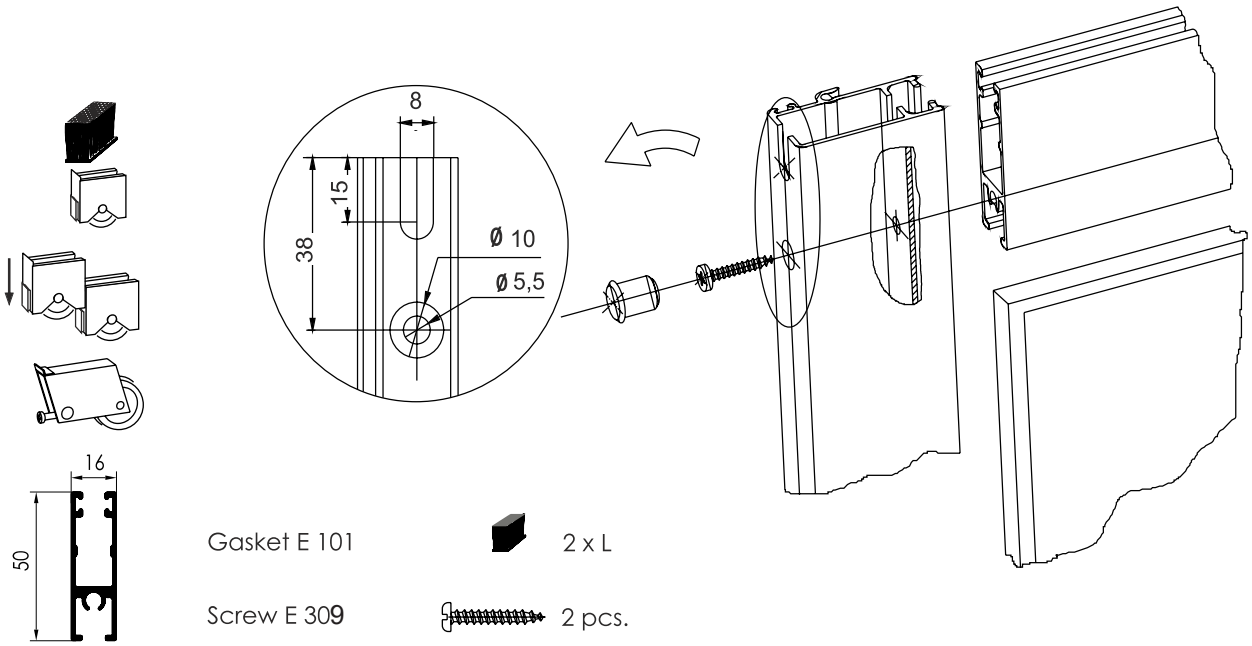

3102

Montera hjul och skruva ihop profilerna med medföljande skruvar.

Copyright Rexal **2015** **www.rexal.se** **info@rexal.se**

Bild 1.

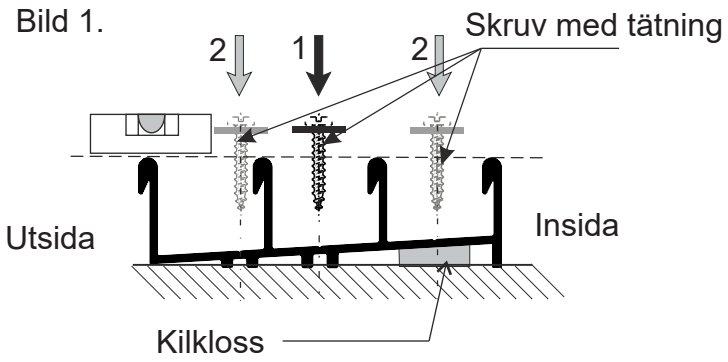

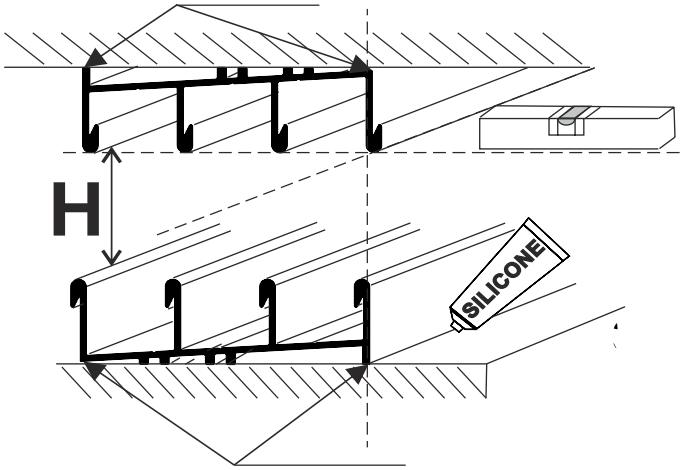

Fäst räls-profilen i golv och toppregel. Se till att utsidan på profilen är vänd åt rätt håll (se bild 1). Använd kilkloss och se till att det monteras rakt.
Lägg silikon längs skenan både emot toppregel och golv.

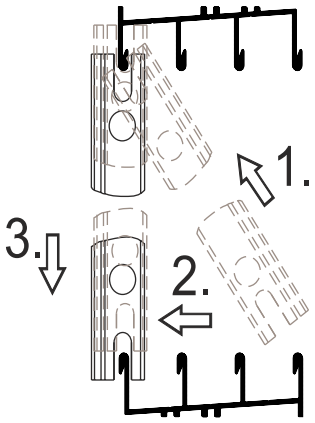

Häng upp dörrarna enligt bild.

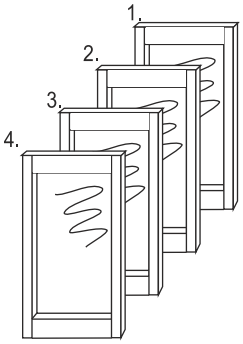

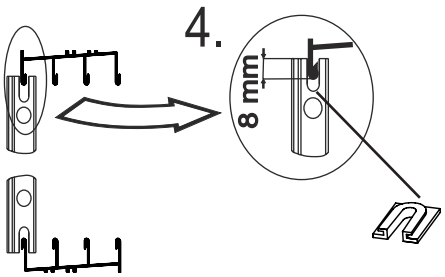

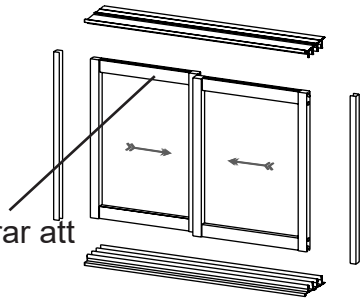

Insexskruven på insidan förhindrar att man lyfter bort partierna.

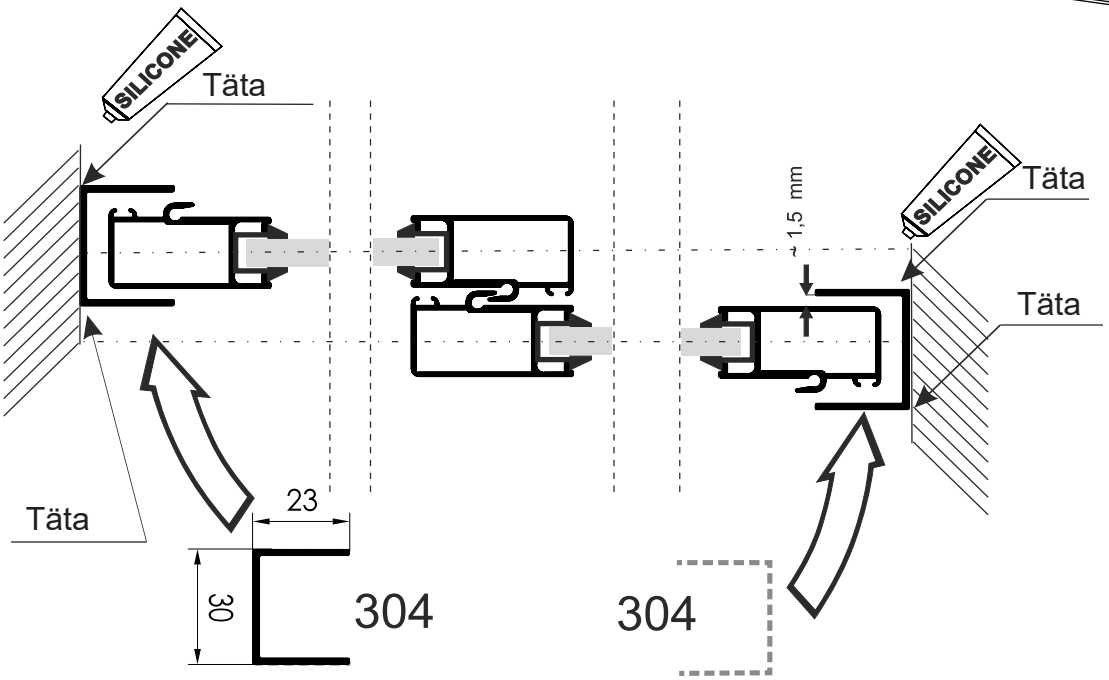

Skruva fast anslagslisten. När lås är valda, vänd profilen så hakregeln passar anslaget.

Copyright Rexal **2015** **www.rexal.se** **info@rexal.se**

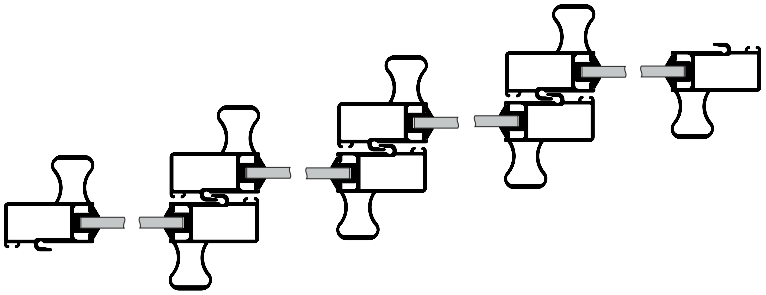

Normalt valda profiler med handtag på in och utsida vid höjd över 1800mm.

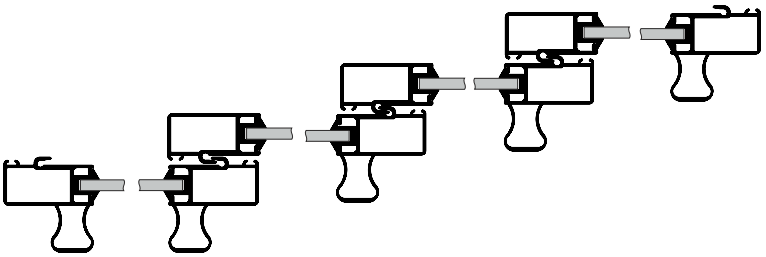

Normalt valda profiler med handtag på insidan vid höjd under 1800mm

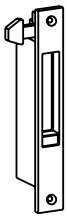

Manuellt
Haklås
Öppning 1 sida

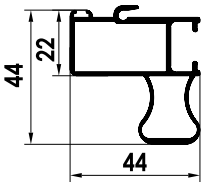

P 3101

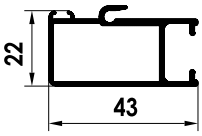

P 3110

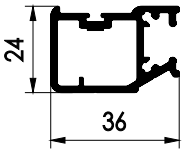

P 106

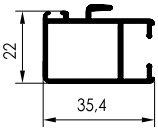

P 3120

Haklås nyckel
Öppning 2 sidor

2 Borstlist

Anslagsgummi / skrammelskydd

4 Plastplugg för skruvhål

4 Plastplugg styrning

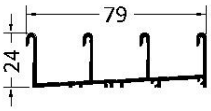

3121

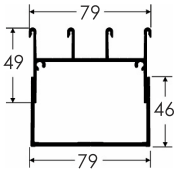

3124 3125

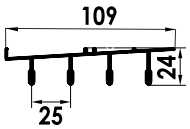

105

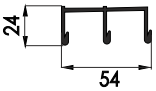

122

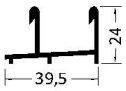

121/2T

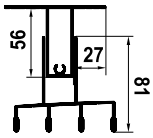

103+ 104
Justerbar överdel

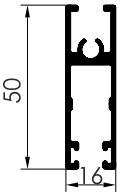

3102

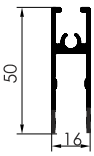

107

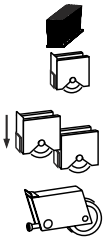

Copyright Rexal **2015** **www.rexal.se** **info@rexal.se**